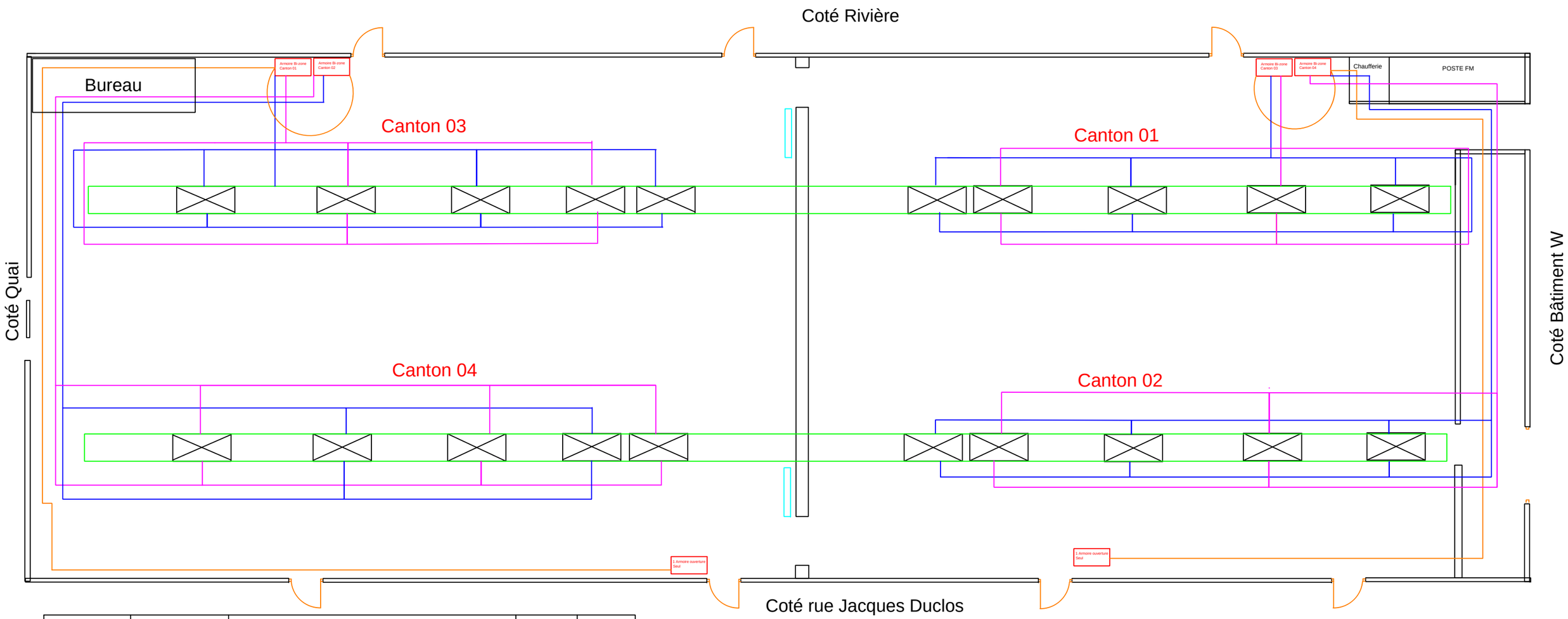


| | | | | |
|---|---|---|---|---|
| | | | | |
| 06/2015 | B | Modification des emplacements pour les lanterneaux | GC | |
| 05/12/2013 | A | Plan Désenfumage Bâtiment R | GC | |
| Date | Indice | Modifications documents | Dessin par | Vérif par |

FLAM UP - SAINTINES

Maître d'ouvrage :
Maître d'oeuvre :

FPI

Bâtiment R Plan De Désenfumage

30 rue Bertholet - 59160 Lomme
Tel : 03.20.93.62.05
Fax : 03.20.92.65.50

Dessiné par GC

Vérifié par ASD

Marché N° 13 11571

Plan N° FPI 03